7501552

DK Reservedele
GB Spare Parts
DE Ersatzteile

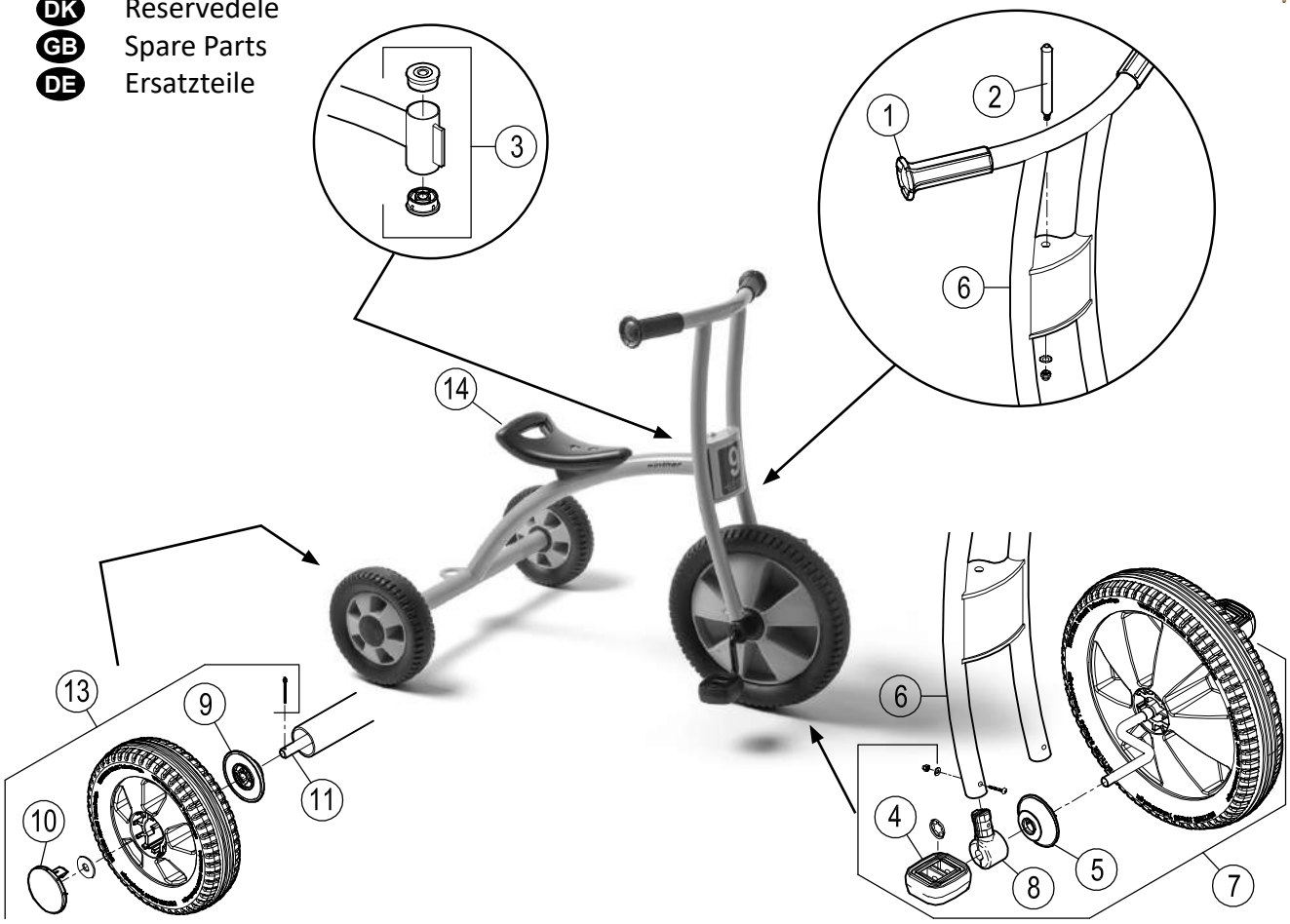

Pos.		Pos.	
1	x 2	8	x 2 x 2 x 1
2	x 1 x 2 x 1 x 1 x 1	9	x 2
3	x 2	10	x 2
4	x 2 x 2	11	x 1 x 2 x 2
5	x 2	12	
6	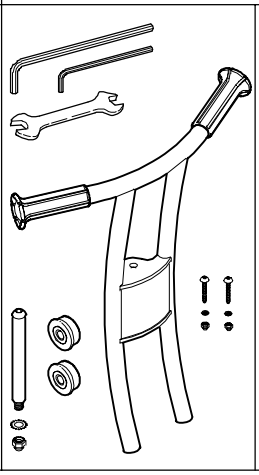	13	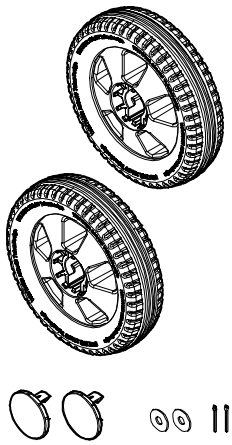
7	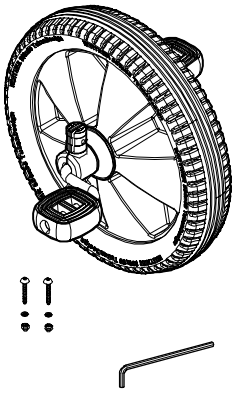	14	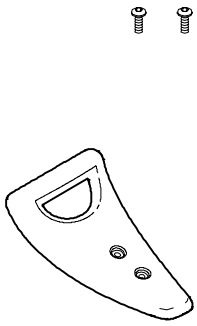

7501552

DK Reservedele
GB Spare Parts
DE Ersatzteile

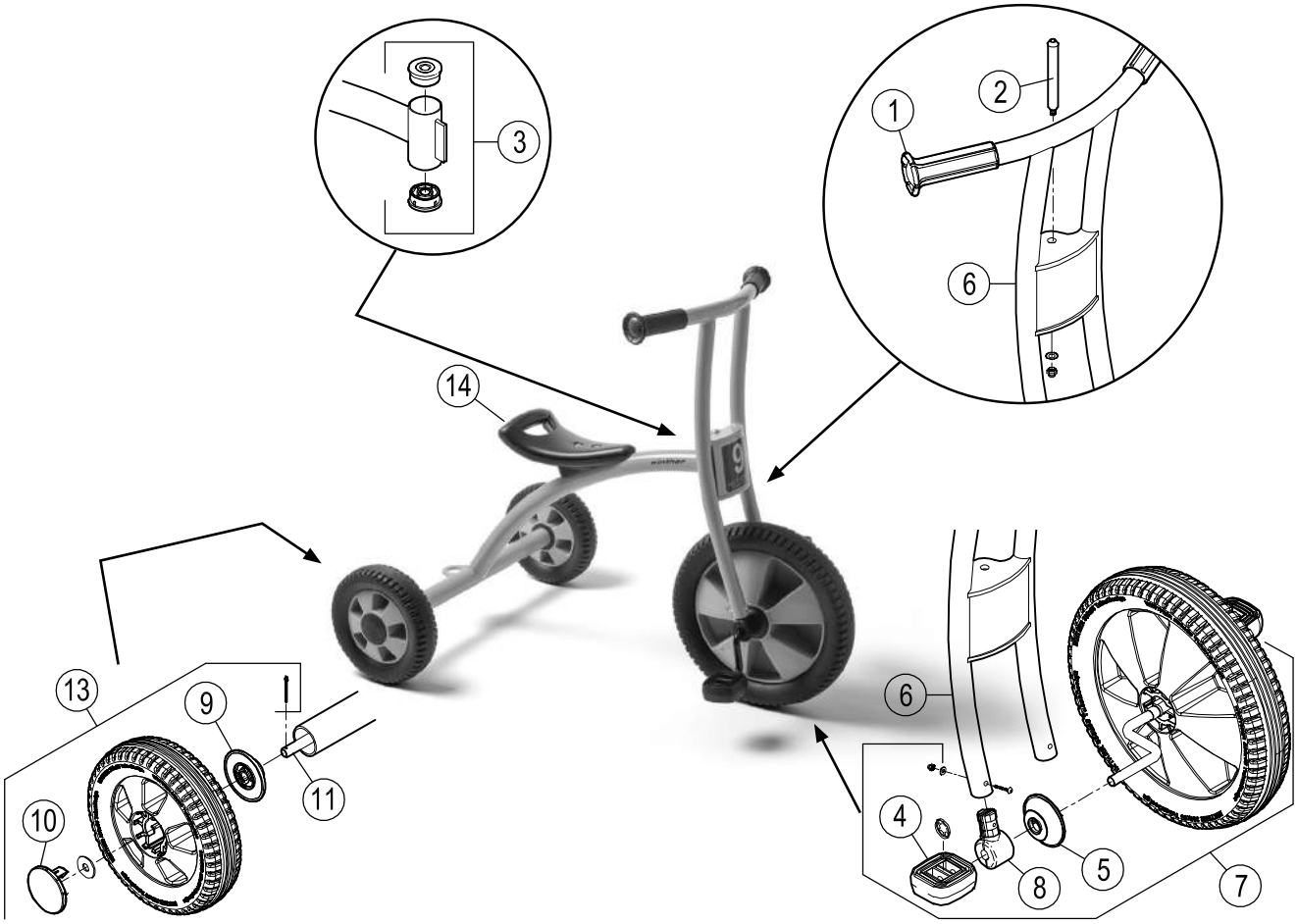

	552.50				
	Version				
Pos.	1.0				
1	8850403				
2	7650401				
3	7650404				
4	7650410				
5	7650270				
6	7650272				
7	7650279				
8	7650406				
9	7650283				
10	7650284				
11	7650293				
12	-				
13	7650287				
14	7650480				
15	-				